TOORX
PROFESSIONAL LINE

MANUALE D'ISTRUZIONI

ACCESSORIO PER:
PTX7500 - PTX8000

TOWER-PTXA

liveness

Istruzioni originali in lingua italiana.
Leggere il manuale con la massima attenzione e tenerlo sempre a portata di mano vicino al prodotto.

Codice : GRLDTOORXTOWERPTXA
Revisione : 00
Edizione : 07/25

INDICE DEGLI ARGOMENTI

1.0 AVVERTENZE DI SICUREZZA ..... pag. 3
1.1 RISCHI NELL'USO DEL PRODOTTO ..... pag. 4
1.2 USO PREVISTO E CONTROINDICATO - CONVENZIONI ..... pag. 5
1.3 TARGHE ADESIVE SUL PRODOTTO ..... pag. 6
1.4 CARATTERISTICHE TECNICHE ..... pag. 6
1.5 DESCRIZIONE GENERALE DEL PRODOTTO ..... pag. 7

2.0 LOCALE DI INSTALLAZIONE DEL PRODOTTO ..... pag. 8
2.1 DISIMBALLO - CONTENUTO SCATOLA ..... pag. 8
2.2 INSTALLAZIONE DEL PRODOTTO ..... pag. 9
2.3 FISSAGGIO DEL PRODOTTO ALLA PARETE ..... pag. 10
2.4 ASSEMBLAGGIO DEGLI ACCESSORI ..... pag. 13

3.0 LE REGOLE PER UN ALLENAMENTO SICURO ..... pag. 15

4.0 MANUTENZIONE ..... pag. 16

5.0 MESSA FUORI SERVIZIO - SMALTIMENTO ..... pag. 17

6.0 ORDINE PARTI DI RICAMBIO ..... pag. 17

7.0 GARANZIA CONVENZIONALE ..... pag. 18

1.0 AVVERTENZE DI SICUREZZA

- **Prima del montaggio e dell'impiego, leggere con la massima attenzione questo manuale d'istruzioni e gli eventuali altri fogli di istruzione allegati.**

- **L'attrezzatura è certificata in classe S ed è idonea per essere installata all'interno di palestre, circoli o centri fitness per un uso collettivo, oppure all'interno di un ambiente domestico qualora si desideri disporre a casa di un attrezzo professionale per uso personale. Quando l'attrezzatura viene installata all'interno di centri fitness, hotel, circoli o club privati è obbligatorio che gli utilizzatori siano in possesso di certificato medico per fini sportivi comprovante l'idoneità all'attività fisica.**

- **Assicurarsi che chi usa l'attrezzatura abbia capito bene le istruzioni, sorvegliando le prime fasi dell'allenamento. Il manuale d'istruzioni deve trovarsi sempre vicino all'attrezzo per una rapida consultazione, in caso di necessità.**

- **Assicurarsi che l'utilizzatore possieda una età superiore a 16 anni e che sia in buone condizioni fisiche e di salute.**

- **Indossare sempre un abbigliamento comodo e flessibile, che permetta di muoversi liberamente sull'attrezzatura.**
  È obbligatorio indossare maglie o canottiere aderenti per controllare la postura e leggings o shorts per prevenire problemi di impigliamento con le molle; calzini antiscivolo per il controllo sicuro dell'attrezzatura.

- **Quando, durante l'impiego dell'attrezzatura, si avvertono giramenti di testa o sensazione di affanno, interrompere immediatamente l'uso dell'attrezzatura e consultare il proprio medico.**

- **Controllare periodicamente lo stato di integrità di tutti i componenti dell'attrezzatura.**

- **NON installare l'attrezzatura all'interno di centri medici; il prodotto non è adatto per scopi riabilitativi.**

- **NON collocare l'attrezzatura in scantinati, terrazzi, cantine, zone umide in genere, non lasciarla esposta ad agenti atmosferici (pioggia, sole, ecc).**

- **NON rovinare le superfici in legno con oggetti appuntiti, spazzole o spugne abrasive, o sostanze chimiche aggressive.**

- **NON smontare parti dell'attrezzatura, tranne nel caso in cui l'operazione sia specificata nel manuale d'istruzioni.**

- **NON permettere a bambini o ad animali domestici di avvicinarsi all'attrezzatura. È buona regola porre l'attrezzatura all'interno di una stanza dedicata e dotata di porta che impedisca l'accesso a chiunque non sia autorizzato ad avvicinarsi a questo tipo di prodotto.**

- **NON usare mai l'attrezzatura se danneggiata, con parti smontate, molle danneggiate. Per l'eventuale riparazione o richiesta di parti di ricambio, rivolgersi solamente ad un centro di assistenza autorizzato.**

- **Nel caso l'utilizzatore porti capelli lunghi, si consiglia di raccoglierli utilizzando fermagli o elastici per capelli.**

- **NON utilizzare l'attrezzatura scalzi; per motivi igienici, nel caso in cui l'attrezzatura venga impiegata ad uso promiscuo, indossare sempre adatti calzini antiscivolo.**

- **NON indossare scarpe da ginnastica, catenine, anelli orologi o braccialetti per evitare di rovinare le superfici dei rivestimenti dell'attrezzatura.**

1.1 RISCHI NELL'USO DEL PRODOTTO

Il prodotto è costituito da una struttura fissa in legno con un materassino imbottito sulla superficie di appoggio dell'utilizzatore; durante il normale uso non sussistono pericoli particolari, alcuni rischi possono presentarsi nel caso non vengano rispettate le corrette procedure di utilizzo, svolte secondo le istruzioni fornite e con le dovute cautele.
Il disegno sottostante elenca le parti e le zone del prodotto che possono comportare dei rischi alla sicurezza dell'utilizzatore e per i quali occorre prestare la massima attenzione.

PERICOLO

Consultare uno specialista di settore, un istruttore, un personal trainer che impartisca le corrette istruzioni e guidi gli esercizi dell'utilizzatore per evitare movimenti errati.

Persone che soffrono di osteoporosi o ipermobilità articolare devono consultare un medico prima di utilizzare questa attrezzatura.

Rischio di impiego errato:
esercitarsi con l'attrezzatura solamente dopo avere ricevuto le necessarie istruzioni da parte di un istruttore Pilates qualificato.
L'attrezzatura non deve essere utilizzata come sdraio, sedia o altro tipo di sostegno o supporto.

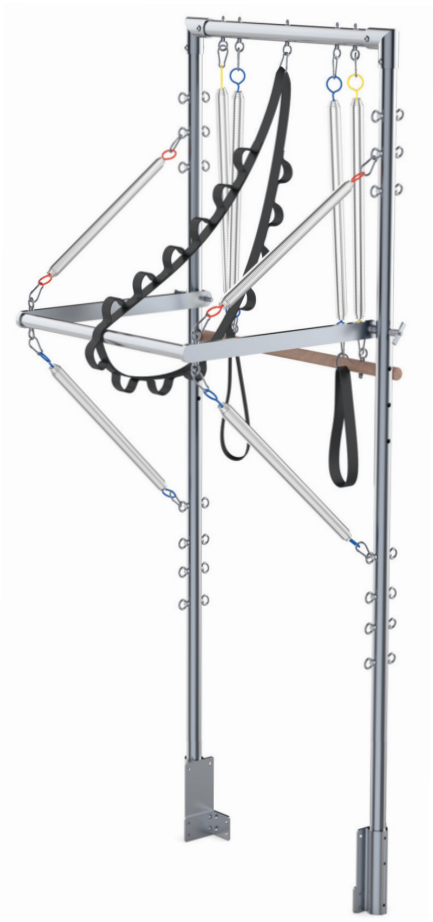

Rischio di ritorno delle molle:
in caso di rilascio improvviso delle maniglie o della Roll down bar le molle caricate possono generare un movimento di ritorno incontrollato e causare lesioni all'utilizzatore.
È necessario garantire una presa sicura in ogni movimento.
Indossare dei guanti antiscivolo per una presa più sicura sulle maniglie e la Roll down bar.
Indossare dei calzini antiscivolo e distendere un tappetino adatto per evitare perdite di stabilità.

Rischio di sgancio dei moschettoni:
in caso di sgancio improvviso di un moschettone di tenuta delle molle, si possono generare dei movimenti di ritorno incontrollati e causare lesioni all'utilizzatore.
Assicurarsi sempre che i moschettoni siano completamente chiusi e sicuri.
Assicurarsi sempre che gli occhielli siano in buono stato e adeguatamente fissati.

1.2 USO PREVISTO E CONTROINDICATO - CONVENZIONI

Il prodotto descritto in questo manuale è un attrezzatura per uso sportivo, specificatamente studiato per il metodo Pilates; è progettata con ergonomia tale da portare a un risultato ottimale tramite un allenamento per il corpo a basso impatto, che permette di tonificare e rafforzare i muscoli senza incorrere nei rischi degli altri sport.

Il prodotto è progettato e certificato in classe 'S', per un utilizzo collettivo in ambito professionale (centri fitness e palestre) e può essere impiegato anche privatamente in ambito domestico, per tutti coloro che desiderano un prodotto robusto e conforme agli standard di qualità dell'attrezzatura professionale.
Il prodotto descritto non è utilizzabile per fini medici o terapeutici.
È indispensabile seguire tutte le istruzioni e le avvertenze contenute in questo manuale per poter essere sicuri di allenarsi in sicurezza, sforzi intensi e prolungati richiedono una buona condizione fisica e per questo motivo occorre valutare le controindicazioni d'uso elencate di seguito.

L'impiego del prodotto è sconsigliato nelle seguenti condizioni:

- **utilizzatore in stato di gravidanza;**
- **utilizzatore con retinopatia;**
- **utilizzatore con traumi alla colonna vertebrale, fratture recenti, protesi ossee, tumefazione articolare, osteoporosi;**
- **utilizzatore con ernia inguinale o vertebrale.**

La garanzia sul prodotto e la responsabilità del distributore vengono a decadere nei seguenti casi:

- **uso improprio del prodotto diverso da quello specificato nel manuale d'istruzioni;**
- **manomissione del prodotto**
- **impiego di ricambi non originali;**
- **inosservanza degli avvisi di sicurezza riportati nei pittogrammi e nel manuale d'istruzioni.**

Questo manuale contiene tutte le informazioni per l'installazione, la manutenzione e l'uso corretto del prodotto. L'utilizzatore del prodotto e gli eventuali altri amici e componenti della famiglia che ne faranno uso, hanno l'obbligo di leggere con la massima attenzione le informazioni contenute in questo manuale per poter così eseguire una installazione sicura e un impiego corretto.
Osservare le indicazioni contenute nel manuale garantisce la massima sicurezza personale ed una maggiore durata del prodotto stesso.
Le avvertenze di sicurezza e le parti di testo rilevanti sono state evidenziate in neretto e sono precedute da simboli qui di seguito illustrati e definiti.

Le informazioni evidenziate da questo simbolo segnalano PERICOLO, prestate la massima attenzione per evitare lesioni personali.

Le informazioni evidenziate da questo simbolo segnalano CAUTELA, prestate la massima attenzione per evitare danni al prodotto

NOTA:
I disegni contenuti nel manuale hanno lo scopo di semplificare e rendere più intuitivi gli argomenti trattati.
Tuttavia, a causa di un costante aggiornamento dei prodotti, è possibile che taluni di questi disegni siano differenti dal prodotto acquistato; in tale eventualità si ricorda che si tratta di aspetti estetici e che la sicurezza e le informazioni sulla stessa restano comunque garantite.
Il costruttore persegue una politica di costante sviluppo ed aggiornamento e può apportare modifiche alle parti estetiche del prodotto senza alcun preavviso.

1.3 TARGHE ADESIVE SUL PRODOTTO

1) La Targa di Identificazione del prodotto riporta l'indirizzo del distributore, i dati tecnici principali e il numero di serie.

2) Simbolo di richiamo all'obbligo di lettura del manuale d'istruzioni prima di compiere qualsiasi operazione di montaggio o qualsiasi intervento di manutenzione del prodotto.

La targa di identificazione non deve essere rimossa o manomessa, la sigla del modello di prodotto e il numero di serie devono essere sempre citati in caso di richiesta di parti di ricambio.

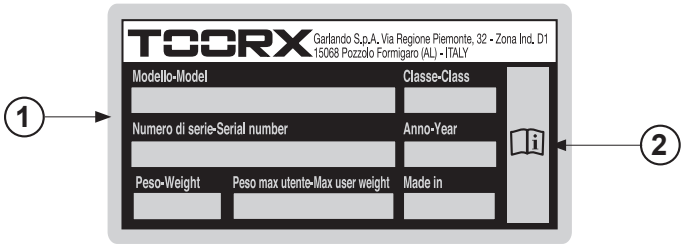

1.4 CARATTERISTICHE TECNICHE

DIMENSIONI ACCESSORIO (LXPXH)	789 x 530 x 1975 mm
DIMENSIONI EXT. PAD (LXPXH)	1016 x 680 mm
STRUTTURA	telaio in acciaio inox e alluminio
MOLLE	8 molle (4 molle corte, 4 molle lunghe)
ATTACCHI MOLLE	18 occhielli per aggancio molle permettendo una varietà di regolazioni
ROLL DOWN BAR	in legno massello
PUSH-TROUGH BAR	con regolazione telescopica posizionamento rapido e silenzioso
CINTA DI SICUREZZA	con attacco a moschettone
EXTENSION PAD ACCESSORIO	estensione della piattaforma poggia piedi con duplice funzione: aumentare la superficie orizzontale, trasformando lo schienale in un lettino e bloccare il carrello, impedendone il movimento. Rivestimento in microfibra a 3 strati effetto pelle, lavabile e resistente all'usura. Imbottitura in spugna ad alta densità.
PESO MASSIMO UTILIZZATORE	150 kg
PESO PRODOTTO	29 kg
CONFORMITÀ	Norme : EN ISO 20957-1 - EN ISO 20957-2 / (classe S) Regolamenti: UE 2023/988 (GPSR)

1.5 DESCRIZIONE GENERALE DEL PRODOTTO

Attraverso l'implementazione di questo accessorio collegato ai Reformer modello PTX7500 e PTX8000, si crea la più versatile attrezzatura del mondo del Pilates con la quale si possono eseguire efficacemente esercizi di tonificazione per tutto il corpo, coinvolgendo sia la parte bassa che il busto e la parte alta.

L'accessorio opzionale a "Torre" è composto da un telaio tubolare in acciaio inox fissato all'estremità del Reformer, ad esso sono agganciati gli attrezzi; le numerose possibilità di collegamento delle molle ai diversi occhielli consentono un approccio graduale e personalizzabile al lavoro.

L'accessorio opzionale permette di ampliare le funzioni della Reformer con un'ampia gamma di esercizi addizionali sia per il lavoro di braccia e gambe sia per la colonna vertebrale, offrendo inoltre validi esercizi di mobilità, forza, stretching e lavoro isometrico muscolare.

BENEFICI CON L'UTILIZZO DELL'ACCESSORIO A TORRE

L'attrezzatura offre numerosi benefici, sia per chi è alla ricerca di un miglioramento della flessibilità che per chi desidera rinforzare il core e la stabilità del corpo.
Grazie alla sua versatilità, è possibile lavorare su diversi aspetti del fitness, rendendola un'ottima scelta per chi cerca un allenamento completo, mirato ai seguenti vantaggi:

Resistenza elastica attiva: le molle generano una forza elastica che obbliga il corpo a reagire con precisione e controllo, migliorando la tonicità muscolare profonda e la stabilità.

Varietà e personalizzazione: grazie ai molteplici punti di attacco delle molle e alla possibilità di regolare la tensione, l'allenamento può essere adattato a ogni livello e obiettivo. Il movimento variato stimola nuovi adattamenti neuromuscolari.

Incremento coordinazione ed equilibrio: molti esercizi eseguiti sull'attrezzatura richiedono un controllo totale del movimento e un buon equilibrio. Questo migliora la coordinazione motoria e la percezione del proprio corpo nello spazio.

Allenamento full body: l'attrezzatura consente di eseguire movimenti che coinvolgono tutto il corpo, dai muscoli delle gambe fino alle spalle e alle braccia. La possibilità di lavorare su diversi gruppi muscolari permette di ottenere un allenamento completo e ben equilibrato.

Rinforzo della postura: l'attivazione continua dei muscoli posteriori, spesso indeboliti da stili di vita sedentari, contrasta il cedimento posturale e migliora l'allineamento corporeo..

Nella illustrazione a lato sono elencati i principali elementi che compongono l'attrezzatura.

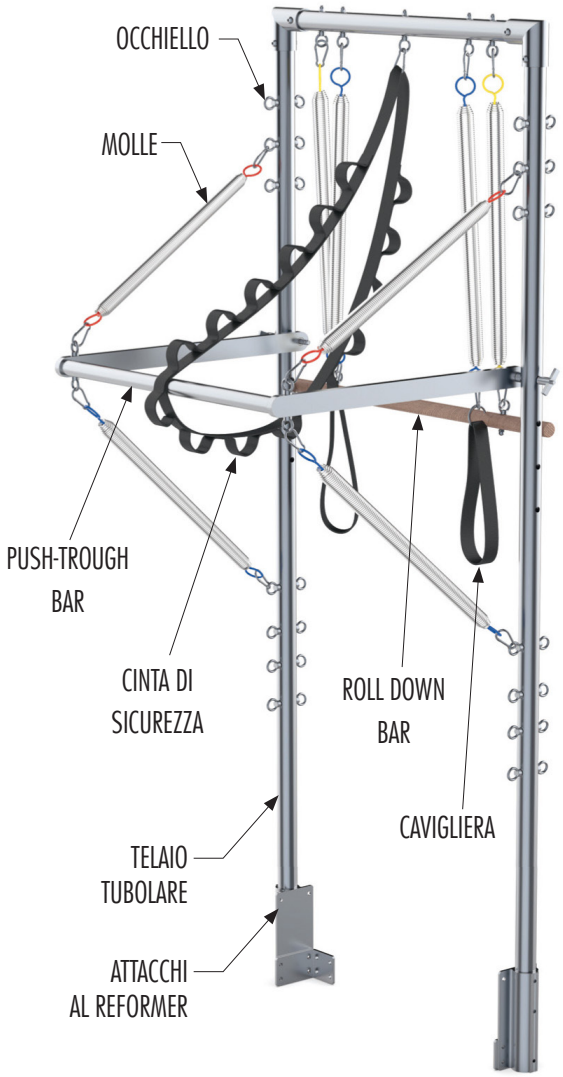

2.0 LOCALE DI INSTALLAZIONE DEL PRODOTTO

CARATTERISTICHE DELL'AMBIENTE:

- L'ambiente idoneo per l'installazione e la conservazione del prodotto deve essere:
  - un ambiente coperto e sufficientemente ampio; deve rimanere uno spazio libero di almeno un metro intorno all'attrezzatura,
  - dotato di illuminazione artificiale e naturale adatta,
  - dotato di una o più finestre di aerazione,
  - con umidità relativa percentuale tra 20% e 90%.

Il prodotto NON deve essere installato all'aperto o in locali umidi o esposti ad atmosfera salina.

CARATTERISTICHE SUPERFICIE D'APPOGGIO:

- La superficie idonea sulla quale collocare il prodotto deve essere:
  - perfettamente in piano,
  - adeguata a sostenere il peso del prodotto durante l'uso normale.

Si sconsiglia di installare il prodotto in presenza di pavimentazione realizzata con materiali di pregio (ad esempio: moquettes o parquet); in caso contrario è necessario proteggere sempre le superfici interponendo nei punti di contatto del materiale protettivo come ad esempio una lastra in gomma.

REQUISITI DI SICUREZZA:

- Scegliere la posizione dove collocare la struttura in relazione agli spazi laterali che devono essere sufficienti per permetterne l'utilizzo in tutte le sue applicazioni.
- Nel caso di utilizzo in ambiente domestico è necessario custodire il prodotto in una stanza che disponga di porta con serratura, in modo che non sia accessibile ai bambini.

PREPARAZIONE DEL LOCALE ALLE OPERAZIONI DI MONTAGGIO:

- L'area deve essere libera da tutto ciò che può costituire pericolo (ad esempio spigoli contro i quali si può urtare). Dopo che l'attrezzo sarà assemblato, fate attenzione a lasciare ampio spazio libero attorno, affinchè gli esercizi possano essere svolti senza intralcio o difficoltà.

2.1 DISIMBALLO - CONTENUTO SCATOLA

L'imballo è costituito da una scatola in cartone chiusa con punti metallici e nastri di reggiatura.
Quando si depone la scatola sul pavimento occorre rispettare l'indicazione "Lato Alto", segnalato dalla freccia apposita stampata sul cartone. Per aprire le scatole, tagliare i nastri di reggiatura con delle forbici, poi con una pinza rimuovere ed eliminare gli eventuali punti metallici di chiusura.

ATTENZIONE

Il sollevamento e lo spostamento della scatola che contiene il prodotto imballato deve essere effettuato da almeno due persone.

Dopo aver tolto tutto il materiale dalla scatola, verificate eventuali danni subiti dalla struttura e dai suoi componenti durante il trasporto.

PERICOLO

L'imballo è soggetto alle disposizioni del Regolamento (UE) 2025/40; per lo smaltimento degli elementi da imballo rispettare le norme locali per il recupero e il riciclaggio dei materiali.

Gli elementi dell'imballo (cartone e sacchetti), non devono essere lasciati alla portata dei bambini, in quanto potenziali fonti di pericolo.

Elenco materiali dell'imballo e loro conferimento:

20 PAP — Cartone ondulato - (imballo esterno)
smaltimento carta cartone

06 PS — Polistirolo - (imballo di protezione)
smaltimento plastica

04 PE-LD — Buste in plastica - (ferramenta e accessori)
smaltimento plastica

2.2 INSTALLAZIONE DEL PRODOTTO

Il prodotto viene imballato corredato con il kit degli accessori di base smontati, in maniera da ottimizzare lo spazio all'interno dello scatolone; per poter utilizzare il prodotto occorre assemblarlo con i componenti del kit, riferendosi alle seguenti istruzioni.

Dopo aver rimosso tutto il materiale dall'imballo posizionarlo a terra e controllare che siano presenti tutti i componenti illustrati e che non abbiano subito danni per il trasporto.

CONTENUTO DELL'IMBALLO:

1) Montanti tubolari in acciaio inox (2 pz.)
2) Tubolare traversa in acciaio inox (1 pz.)
3) Molle lunghe corredate di moschettoni (4 pz.)
4) Molle corte corredate di moschettoni (4 pz.)
5) Staffa di supporto (2 pz.)
6) Piastra angolare (2 pz.)
7) Roll down bar (1 pz.)
8) Push-trough bar (1 pz.)
9) Cinta di sicurezza (1 pz.)
10) Cavigliere imbottite (2 pz.)
11) Extension Pad (1 pz.)
12) Kit chiavi e sacchetto ferramenta

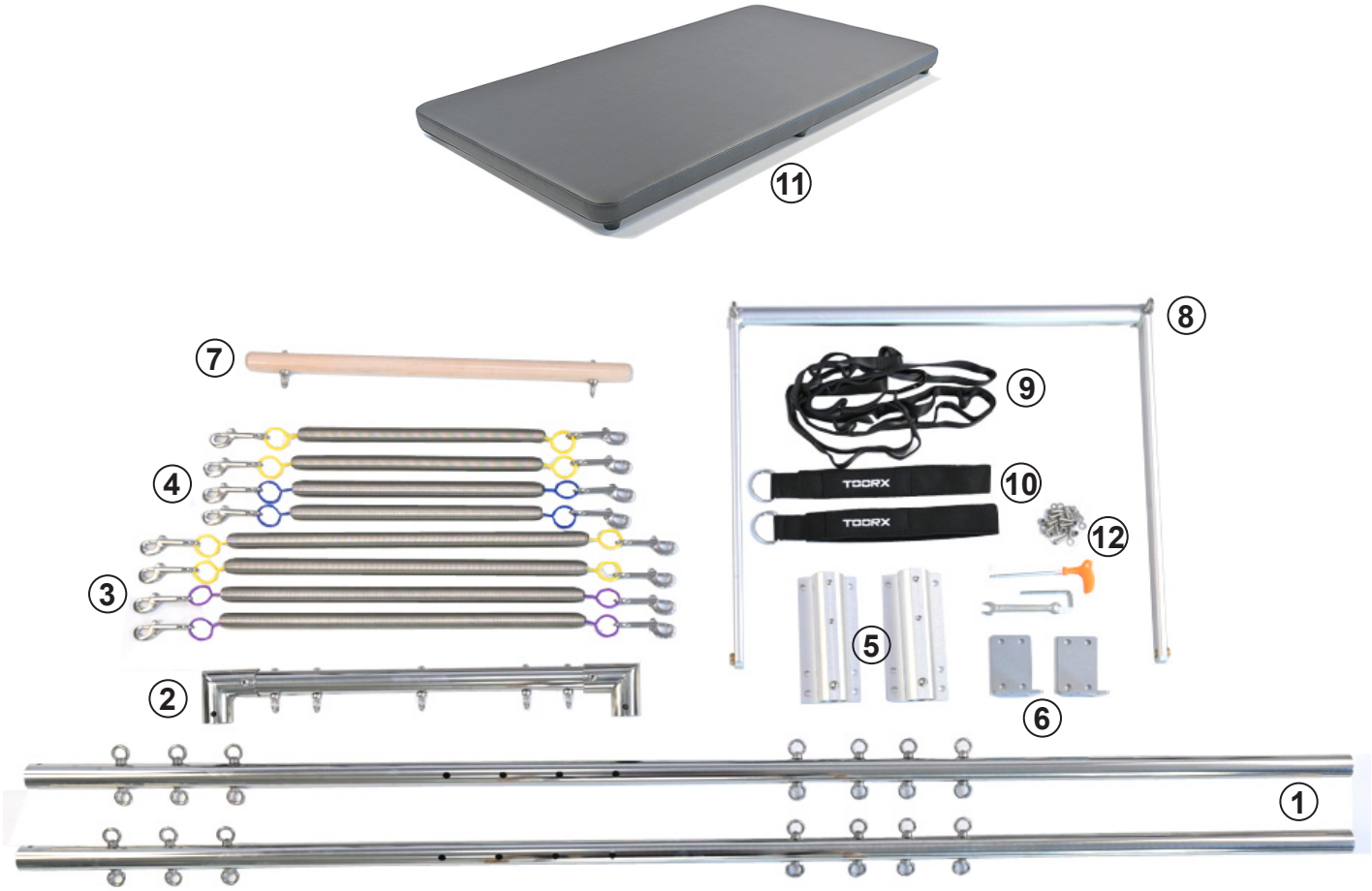

2.3 FISSAGGIO DELL'ACCESSORIO AL REFORMER

ATTENZIONE

Il fissaggio del prodotto alla Reformer deve essere svolto da due persone.

1) Svitare le due viti **A** che fissano la targa (con sigla Toorx) su entrambe le estremità del telaio della Reformer.

RIMOZIONE TARGA TOORX

2) Svitare le quattro viti **B** che si trovano avvitate in ciascuna gamba su entrambe le estremità del telaio della Reformer.

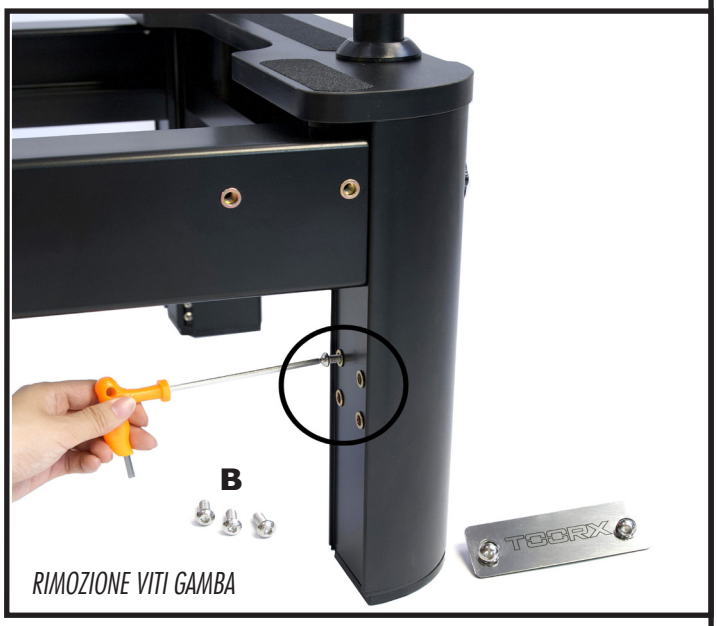

RIMOZIONE VITI GAMBA

3) Assemblare la piastra angolare **C** su entrambe le estremità del telaio della Reformer.

Riutilizzare le quattro viti **B** precedentemente rimosse dalla gamba aggiungendo in ciascuna una rondella spaccata **D** (Ø8 mm) e una rondella piana **E** (Ø8 mm), reperibili nel sacchetto ferramenta incluso.

MONTAGGIO PIASTRA ANGOLARE

4) Assemblare la staffa di supporto **F**, su entrambe le estremità del telaio della Reformer.

Fissare la sezione superiore della staffa di supporto **F** serrando le due viti **A**, precedentemente rimosse dalla targa con sigla Toorx.

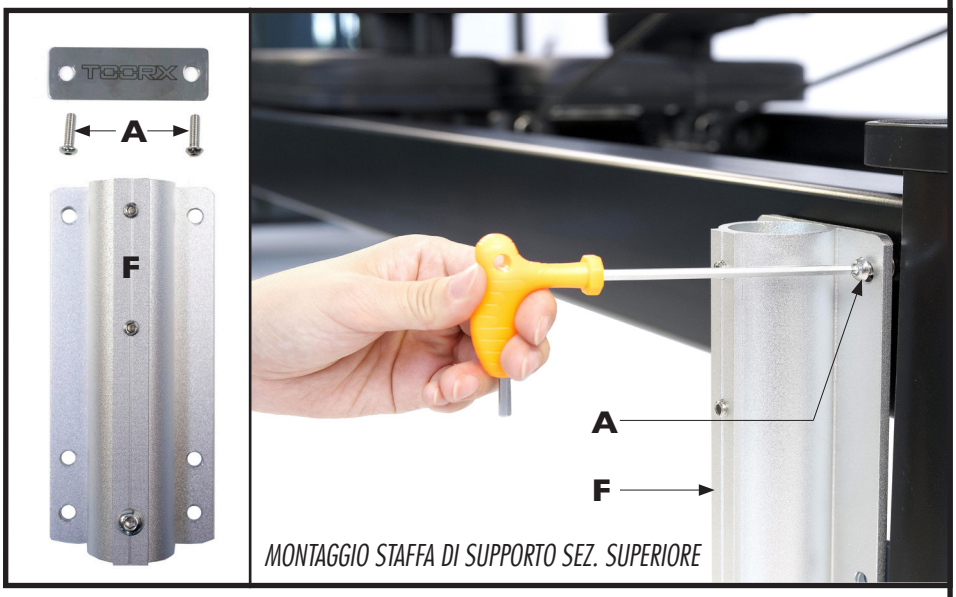

MONTAGGIO STAFFA DI SUPPORTO SEZ. SUPERIORE

5) Fissare la sezione inferiore della staffa di supporto **F** alla piastra angolare serrando quattro viti **G**, con quattro dadi autobloccanti **H** (M8) corredati di rondella piana **I** (Ø8 mm).

Viti, dadi autobloccanti e rondelle sono reperibili nel sacchetto ferramenta incluso.

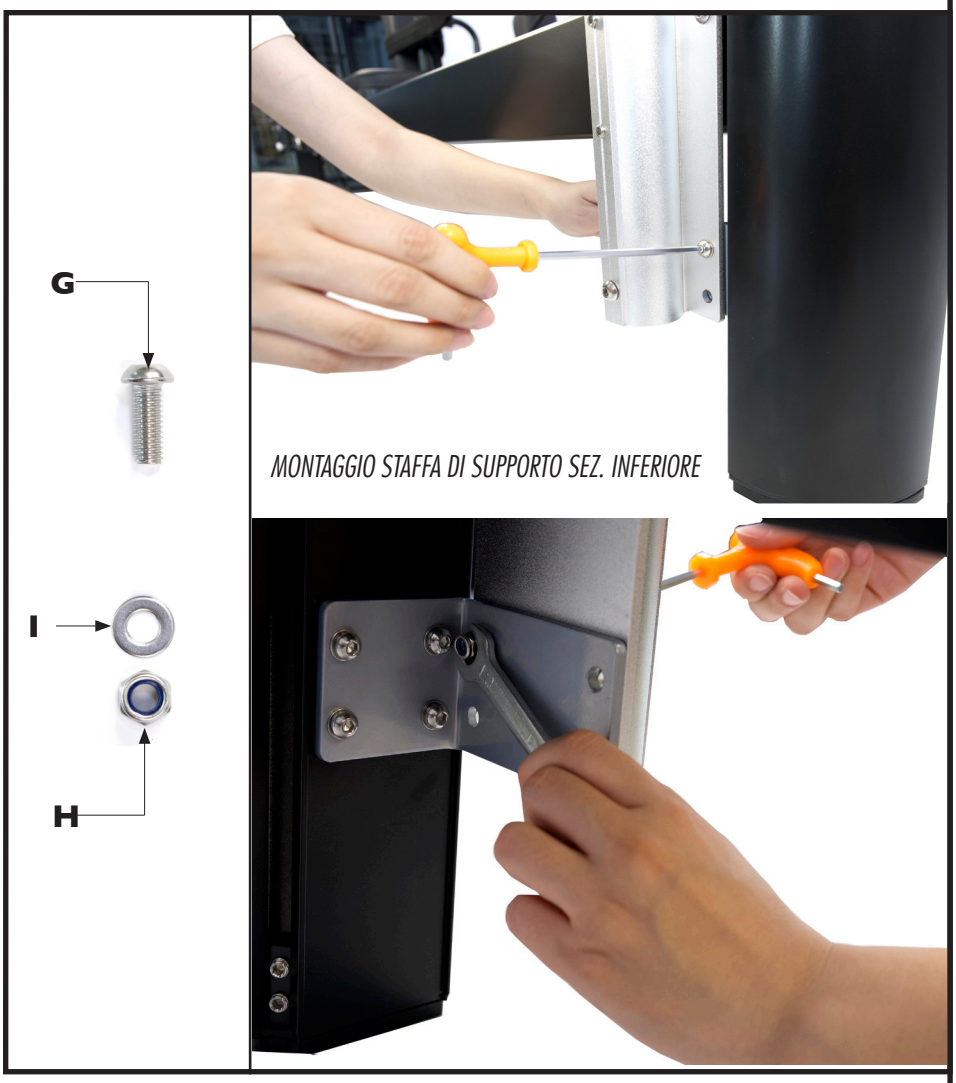

MONTAGGIO STAFFA DI SUPPORTO SEZ. INFERIORE

6) Allentare entrambi i due grani **J1** e **J2** dalla staffa di supporto **F**, su entrambe le estremità del telaio della Reformer.

Inserire i due montanti tubolari **K** nelle staffe di supporto **F**, orientati come da illustrazione, quindi fissarli serrando i grani **J1** e **J2**.

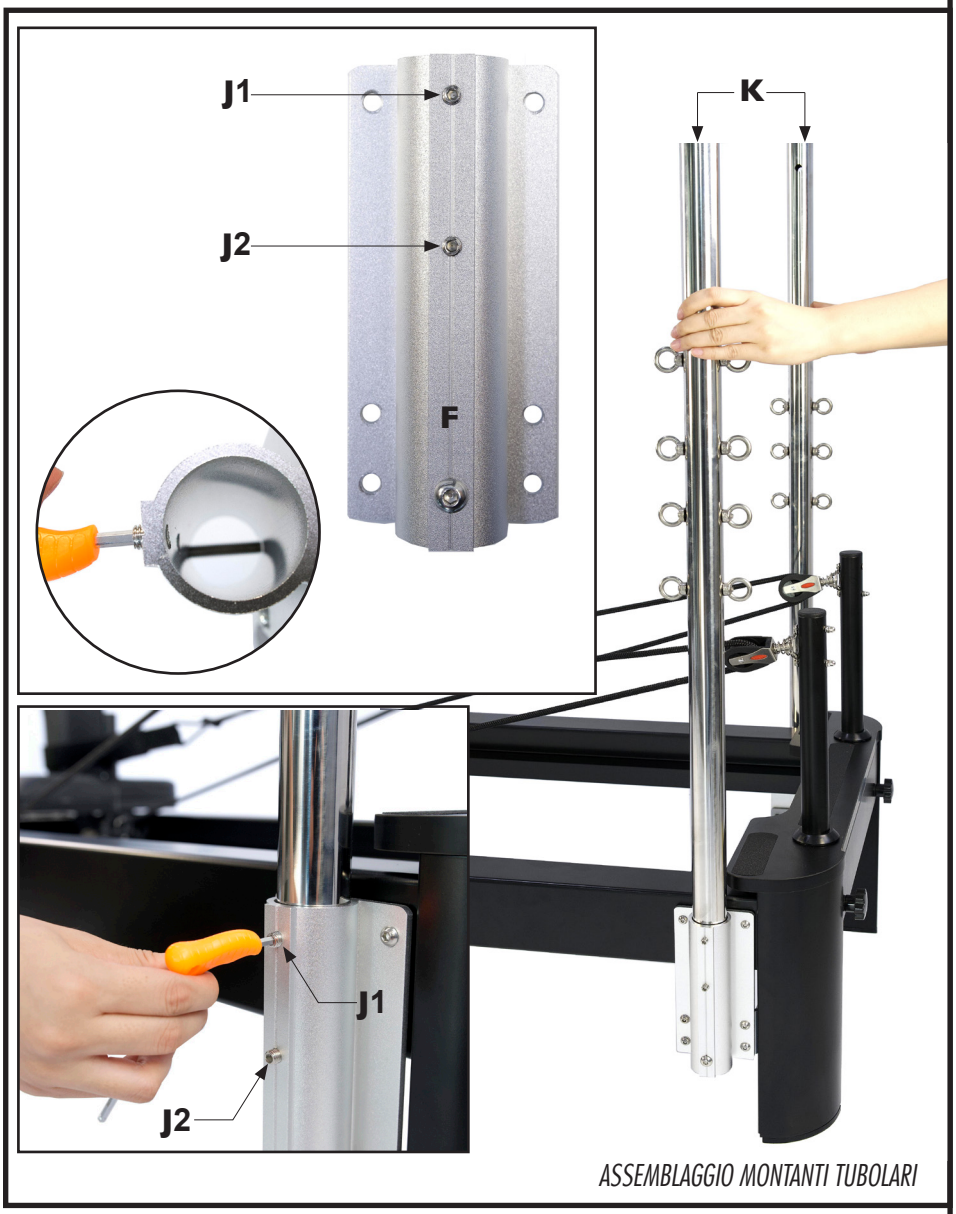

ASSEMBLAGGIO MONTANTI TUBOLARI

7) Allentare quattro viti **M** dalle estremità della traversa **L**.

Accoppiare la traversa **L** sui due montanti tubolari **K** quindi fissarlo serrando quattro viti **M** precedentemente rimosse dalla traversa.

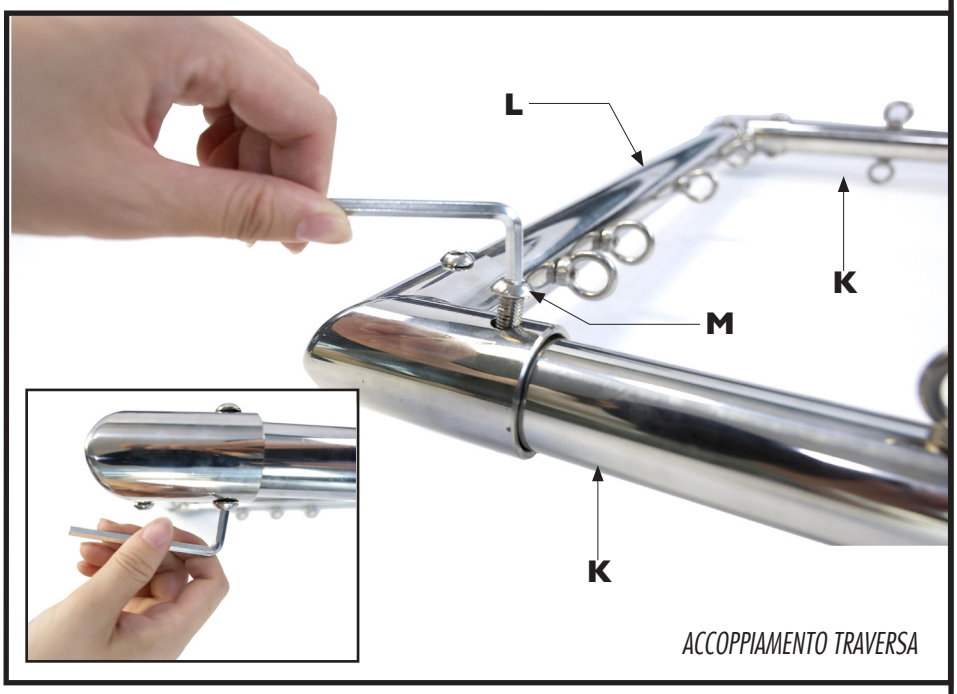

ACCOPPIAMENTO TRAVERSA

2.4 ASSEMBLAGGIO DEGLI ACCESSORI

8) Accoppiare la Push-Trough Bar **N** al centro dei montanti tubolari **K** e fissarne le estremità inserendo a pressione nei fulcri la spina di fissaggio **O**.

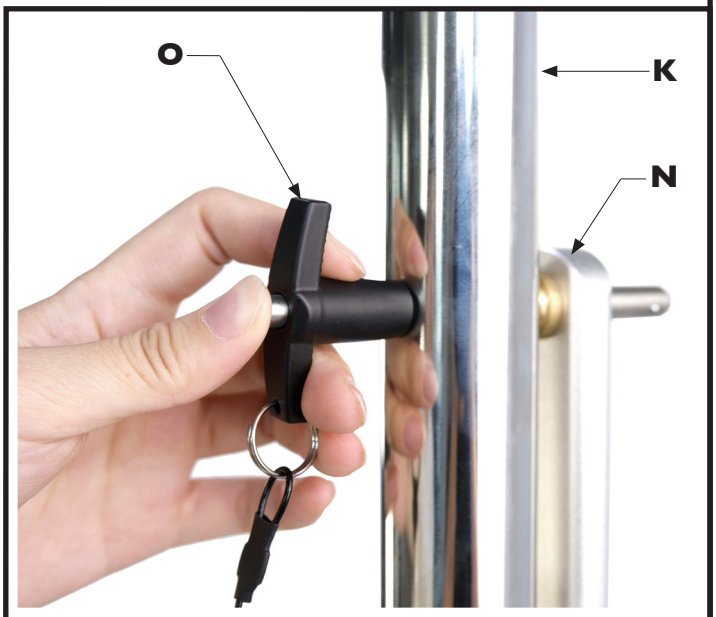

MONTAGGIO PUSH-TROUGH BAR

9) Collegare le otto molle disponibili agli occhielli **P** presenti sui montanti tubolari agganciando i moschettoni **Q** posti alle estremità di ciascuna molla.

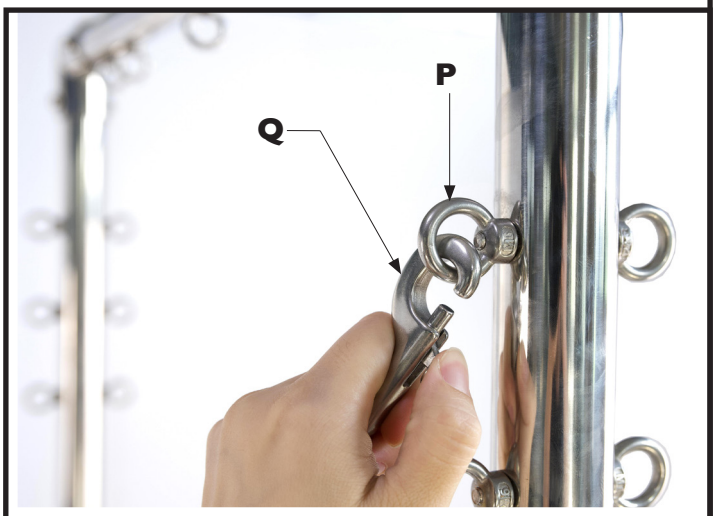

AGGANCIO DELLE MOLLE AGLI OCCHIELLI DEI MONTANTI

10) Collegare due molle agli occhielli presenti alle estremità della Roll Down Bar agganciando i moschettoni **R** posti alle estremità di ciascuna molla.

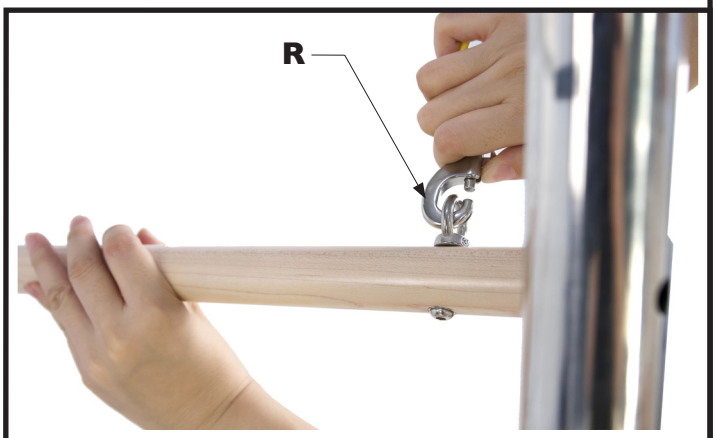

AGGANCIO ROLL DOWN BAR

11) Collegare quattro molle agli occhielli presenti alle estremità della Push-Trough Bar agganciando i moschettoni **S** posti alle estremità di ciascuna molla.

AGGANCIO PUSH-TROUGH BAR

12) Collegare due molle agli occhielli presenti alle estremità delle cavigliere agganciando i moschettoni **T** posti alle estremità di ciascuna molla.

Prima di ogni esercizio assicurarsi dello stato e del buon fissaggio degli occhielli; dello stato e del buon aggancio di tutti i moschettoni.

AGGANCIO CAVIGLIERE

13) Passare l'estremità della cinta di sicurezza nell'occhiello **U** al centro della traversa e vincolarla nel modo illustrato **V**; avvolgere la cinta di sicurezza alla Push-Trough Bar **W** e quindi, per regolare la lunghezza in base all'allenamento dell'utente, posizionare il gancio **Z** in una delle asole della cinta per fissare la posizione.

L'allestimento dell'accessorio è ora completato; prima dell'uso stendere un tappetino a terra di fronte alla tavola, quindi consultare un personal trainer professionista del Pilates per conoscere le modalità di allenamento.

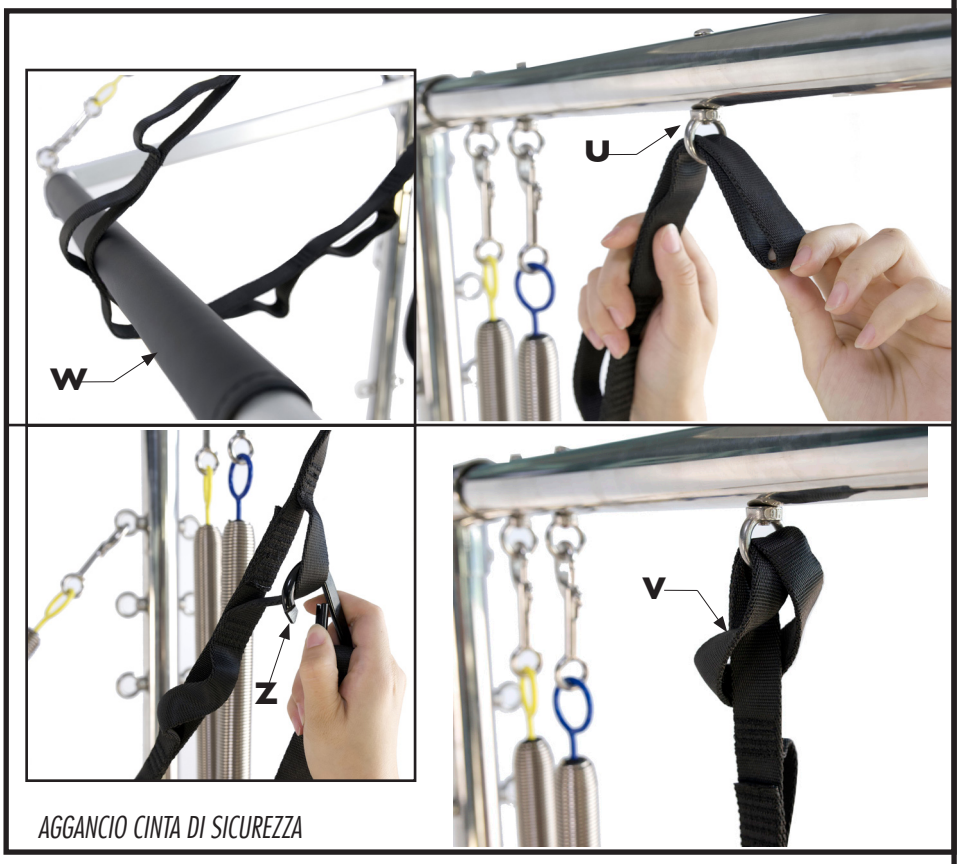

AGGANCIO CINTA DI SICUREZZA

3.0 LE REGOLE PER UN ALLENAMENTO SICURO

Per conoscere le modalità di impiego dell'attrezzatura e gli aspetti collegati alla sicurezza si consiglia di consultare un professionista di Pilates rivolgendosi al centro fitness oppure ad un personal trainer, nel caso di utilizzo privato.

Abbinando la Tower ad una Reformer si ottiene una innovativa attrezzatura del Pilates che permette di lavorare in controllo sulla parete addominale, stimolandone la tenuta profonda e la flessibilità. Rispetto ad altri grandi attrezzi Pilates ha anche la peculiarità di permettere alcune dinamiche in posizione prona, in posizione in piedi, in assoluta sicurezza.
L'attrezzatura aiuta alla tenuta di una postura più corretta e più sana per le nostre zone sensibili, come i tratti cervicale e lombare della colonna.

Prima di cominciare ad utilizzare l'attrezzatura è consigliato consultare il proprio medico per una verifica delle condizioni fisiche e per valutare con lui particolari e specifiche precauzioni conseguenti alla pratica di questa attività fisica.

Utilizzare l'atttrezzatura in modo sicuro è fondamentale; a tal scopo seguire queste linee guida:

Posizionamento corretto:
Assicurati che l'attrezzo sia posizionato su una superficie stabile e antiscivolo. Controlla le molle: mantieni una tensione costante sulle molle per coinvolgere sempre i muscoli.

Controllo dei movimenti:
Evita movimenti bruschi e mantieni sempre il controllo durante gli esercizi. Passa da un movimento all'altro in maniera graduale: quando passi da un esercizio al successivo, esegui dei movimenti fluidi.

Ascolta il tuo corpo:
Interrompi immediatamente se avverti dolore o disagio.

Come organizzare i propri allenamenti
Creare una routine equilibrata è essenziale per ottenere i migliori risultati. Ecco alcuni suggerimenti:

Riscaldamento: prima di cominciare un esercizio occorre sciogliere i muscoli e portare il corpo in temperatura, attivando nel contempo la circolazione sanguigna e la respirazione.

Esercizio: alternare tra esercizi di estensione, flessione laterale e rotazione per lavorare su tutti i gruppi muscolari

Rilassamento finale: una volta conclusa la sessione di allenamento, praticare per alcuni minuti degli esercizi di stretching e di rilassamento muscolare per favorire la flessibilità.

4.0 MANUTENZIONE

PERICOLO

- **NON utilizzare sostanze infiammabili o nocive per la pulizia delle superfici. Non usare solventi per pulire il materassino ma soltanto prodotti a base di sapone neutro e panni morbidi inumiditi.**
- **NON lavare con getti d'acqua le parti in legno.**
- **NON indossare durante le operazioni di manutenzione cinture, anelli, braccialetti o orologi che possono rovinare i rivestimenti.**

Svolgere una pulitura approfondita dell'attrezzatura dopo ogni sessione con un panno in microfibra inumidito, concentrandosi sulle parti che entrano in contatto diretto con l'utente (cavigliere, maniglie, barre e superfici in legno).
Questa prassi è indispensabile nel caso di uso promiscuo per garantire che ogni utilizzatore possa adoperare una attrezzatura pulita oltre che per preservare da invecchiamento e macchie il rivestimento del materassino.

L'igiene delle attrezzature Pilates è essenziale per evitare rischi per la salute, garantire uno svolgimento efficace degli esercizi, assicurare la massima longevità dell'attrezzatura e offrire ai propri utenti un ambiente sano e piacevole da frequentare

5.0 MESSA FUORI SERVIZIO - SMALTIMENTO

Questo prodotto NON deve essere smaltito come rifiuto urbano, ma deve essere smaltito separatamente (negli stati dell'Unione Europea), conferendolo negli appositi centri di raccolta preposti per lo smaltimento e il riciclaggio di tali prodotti.

Garlando S.p.A. invita i consumatori al di fuori dell'Unione Europea a seguire le regole locali vigenti per lo smaltimento e il riciclaggio, utilizzando, quando possibile, la raccolta differenziata delle apparecchiature elettriche ed elettroniche, nonché dei numerosi componenti (quali ferro, rame, plastiche, ecc...) che possono essere recuperati e riutilizzati.

6.0 ORDINE PARTI DI RICAMBIO

Per ordinare parti di ricambio riferirsi ai disegni e alla lista ricambi che si trovano alla pagina seguente.

L'ordine delle parti di ricambio deve riportare le seguenti indicazioni:

1. Marca e modello del prodotto - vedi targhetta prodotto
2. Nome del particolare da sostituire
3. Quantità richiesta.
4. Recapito e informazioni per la spedizione.

La richiesta delle parti di ricambio deve essere effettuata tramite una richiesta scritta, via fax oppure e-mail ai riferimenti di seguito riportati:

fax +39 0143/318594
e-mail: assistenza@garlando.it

Il presente catalogo può presentare talune piccole differenze dal prodotto posseduto; possono mancare eventuali aggiornamenti che il costruttore ha applicato nel contempo. In caso di difficoltà nella comprensione di disegni e descrizioni contattare il Centro Assistenza Tecnica al numero : +39 0143/318500

7.0 GARANZIA CONVENZIONALE

DURATA DELLA GARANZIA CONDIZIONI DELLA SUA VALIDITÀ E DECADENZE

GARLANDO SPA garantisce l'idoneità del Prodotto all'uso per il quale esso è stato specificamente concepito e progettato, ossia all'uso sportivo.

Per garanzia si intende la sostituzione o riparazione gratuita delle parti componenti l'attrezzo riconosciute difettose all'origine per vizi di fabbricazione durante il periodo di tempo prescritto dalla legge o per un periodo di tempo più esteso se contrattualmente previsto.

La presente Garanzia è valida ed efficace con riferimento al Prodotto di GARLANDO SPA acquistato dall'Acquirente in Italia esclusivamente presso un rivenditore autorizzato e lascia impregiudicati i diritti riconosciuti all'Acquirente dalla Legge italiana e dalle disposizione delle direttive europee.

L'Acquirente è tenuto a comprovare, mediante documento rilasciato dal rivenditore autorizzato (ad esempio: scontrino fiscale o fattura) la data in cui è stata effettuata la consegna del Prodotto, il nominativo del rivenditore autorizzato e gli estremi identificativi del Prodotto. Ai fini dell'operatività della Garanzia pertanto è necessario che la documentazione di cui sopra unitamente alla presente Garanzia sia debitamente conservata.

L'Acquirente è tenuto a verificare attentamente il prodotto al momento della consegna. Eventuali contestazioni dovranno essere comunicate per iscritto sul documento di trasporto con evidenza specifica di quanto riscontrato. In mancanza di questa comunicazione, il ritiro della merce equivarrà a tutti gli effetti di Legge, ad accettazione senza riserve del prodotto.

È obbligo dell'Acquirente comunicare ogni difetto di conformità entro 2 mesi dalla sua evidenza, pena decadimento di ogni garanzia.

Trascorsi 6 mesi dall'installazione, per tutti gli interventi tecnici effettuati su prodotti, anche in garanzia, saranno dovuti i costi del "Diritto di chiamata". I costi di manodopera e trasferta verranno invece addebitati negli interventi in garanzia, a decorrere dal secondo anno di vita del prodotto. GARLANDO SPA fornirà all'Acquirente un preventivo per tali costi e comunque adeguata assistenza telefonica o web.

In caso di mancato utilizzo causa difettosità del prodotto, l'Acquirente non avrà diritto alla risoluzione del contratto, né al risarcimento dei danni subiti (lucro cessante e/o danno emergente). Avrà diritto unicamente all'intervento in garanzia.

Le parti di ricambio sostituite sul prodotto in garanzia non determineranno un prolungamento della durata della stessa e saranno a loro volta garantite per 12 mesi, se installate dal personale autorizzato da GARLANDO SPA.
Le spese di trasporto, i costi di trasferta e di manodopera per la sostituzione di parti di ricambio in garanzia saranno a carico dell'Acquirente.

È onere dell'Acquirente istruire il personale sul corretto utilizzo delle attrezzature, tali informazioni dovranno essere trasferite di conseguenza a tutti gli utilizzatori.

ESCLUSIONI DELLA GARANZIA

La Garanzia è espressamente esclusa nei casi di:

- mancata osservanza delle istruzioni, indicazioni ed avvertenze finalizzate a consentire la corretta installazione/montaggio ed il regolare funzionamento del Prodotto;
- trascuratezza e/o negligenza nell'uso e nella manutenzione del Prodotto;
- uso improprio del Prodotto;
- manomissioni del Prodotto;
- uso del Prodotto per finalità diverse da quelle per le quali il Prodotto è stato specificatamente concepito/progettato;
- danni causati dal trasporto o dalla spedizione del Prodotto;
- danni causati da difetti della rete di distribuzione elettrica: sovracorrenti, sovratensioni, causate anche da scariche atmosferiche;
- riparazione eseguita da centri assistenza non autorizzati da GARLANDO SPA;
- riparazione del prodotto da parte dell'utilizzatore stesso, tranne il caso in cui l'operazione di riparazione/sostituzione parti è autorizzata da GARLANDO SPA;
- difetti di conformità che, per qualsiasi motivo, non possono in alcun modo farsi risalire ad azioni od omissioni del produttore.

Le regole di corretta installazione/montaggio, uso e manutenzione del Prodotto sono contenute nel manuale d'istruzioni, allegato alla presente Garanzia, di cui costituisce parte integrante.

Si intende che l'usura conseguente al normale utilizzo del Prodotto e dei suoi componenti NON può in alcun modo configurare difetto di conformità e non può pertanto essere coperta dalla presente Garanzia.

- Con riferimento al Prodotto TAPIS ROULANT, si specifica che i fenomeni di usura per normale utilizzo riguardano in particolare i seguenti componenti: rulli, piano di corsa, nastro, grip, cinghia, guarnizioni, manopole, parti asportabili, accessori e materiali di consumo in genere.
- Con riferimento al Prodotto BIKE, ERGOMETRI ed ELLITTICHE. si specifica che i fenomeni di usura per normale utilizzo riguardano in particolare i seguenti componenti (ove presenti): pedali e cinghietti, pedane poggiapiedi, grip, sella, cin¬ghia di trasmissione, guarnizioni, manopole, parti asportabili, accessori e materiali di consumo in genere.

La Garanzia NON copre gli interventi inerenti all'installazione del Prodotto ed all'allacciamento agli impianti di alimentazione.

UTILIZZO PREVISTO E UTILIZZO IMPROPRIO DEL PRODOTTO

In considerazione dell'idoneità all'uso esclusivamente sportivo del presente Prodotto, GARLANDO SPA consente il suo utilizzo a seguito del rilascio da parte di un medico di apposito certificato di idoneità fisica.

GARLANDO SPA declina ogni responsabilità per eventuali danni che possano, direttamente o indirettamente, derivare a persone, animali domestici e cose in conseguenza dell'inosservanza di tutte le istruzioni, indicazioni ed avvertenze contenute nell'apposito manuale d'istruzioni.

In particolare si dichiara che il Prodotto è assolutamente non idoneo ad uso terapeutico e/o riabilitativo e che l'eventuale verificarsi di infortuni od insorgenza di patologie correlate a tale indebito utilizzo non potrà in alcun modo essere imputata al produttore.

GARLANDO SPA si riserva di apportare modifiche costruttive al prodotto.

DANNI CAUSATI DAL PERSONALE DEI CENTRI ASSISTENZA TECNICA

GARLANDO SPA non sarà responsabile per i danni a persone, animali domestici e cose eventualmente causati dal Centro Assistenza Tecnica, in occasione dell'intervento di riparazione del Prodotto e/o sostituzione dello stesso o di un suo componente; per l'effetto l'Acquirente si impegna ad indirizzare eventuali richieste risarcitorie direttamente al Centro Assistenza Tecnica, rinunciando a qualunque azione e/o pretesa nei confronti di GARLANDO SPA.

TERMINE FINALE DELLA GARANZIA

Trascorso il tempo indicato dalla legge o dalle più favorevoli condizioni contrattuali, se previste, l'attrezzo non sarà più in garanzia e ogni intervento di riparazione e/o sostituzione di componenti del Prodotto sarà posto totalmente a carico dell'Acquirente.

ATTENZIONE

E' VIETATO L'UTILIZZO DELL'ATTREZZATURA SENZA L'AUTORIZZAZIONE E LA SUPERVISIONE DEL PERSONALE ADDETTO.

Seguire attentamente le indicazioni dell'istruttore prima dell'utilizzo.

Consultare il proprio medico prima di utilizzare l'attrezzatura.

In caso di debolezza o dolore fisico arrestare immediatamente l'allenamento.

Durante l'uso è severamente vietato ad altre persone stazionare nei pressi dell'attrezzatura o appoggiarsi ad essa.

Mantenere il corpo, gli indumenti e gli eventuali accessori lontani dalle parti in movimento.

Utilizzare l'attrezzatura unicamente per lo scopo per cui è stato progettato. Non modificare l'attrezzatura in nessuna delle sue parti.

Ispezionare l'attrezzatura prima dell'uso. Non utilizzarla in caso di danni evidenti o funzionamento improprio.

Non tentare di riparare l'attrezzatura in caso di malfunzionamento. Segnalare il guasto al personale addetto.

TOORX
PROFESSIONAL LINE

Pagina da fotocopiare e appendere vicino all'attrezzatura in posizione ben visibile

Importato da:

Garlando

GARLANDO SPA
Via Regione Piemonte, 32 - Zona Industriale D1
15068 - Pozzolo Formigaro (AL) - Italy
www.toorxprofessional.it
contact@toorxprofessional.it